Montageanleitung

Artikelnummer	W	lm	lm/W	K	$V_{AC/DC}$	⌓	L*B*H [mm]
L-LS-FIT584090	32	5.120	160	4000	220-240	90°	1.438*66*27
	40	6.440					
	48	7.760					
	58	8.900					

Step 1 Alten Geräteträger entfernen

Tragschiene

Elektrische Einheit

Reflektor

Leuchtstofflampe / LED Tube

Raster

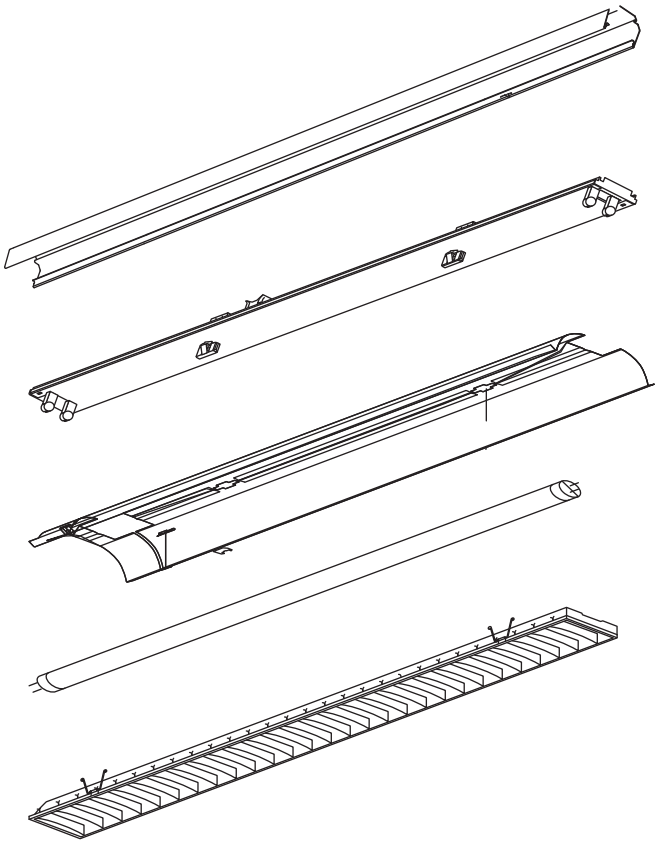

Step 2 Elektrische Verbindungen trennen

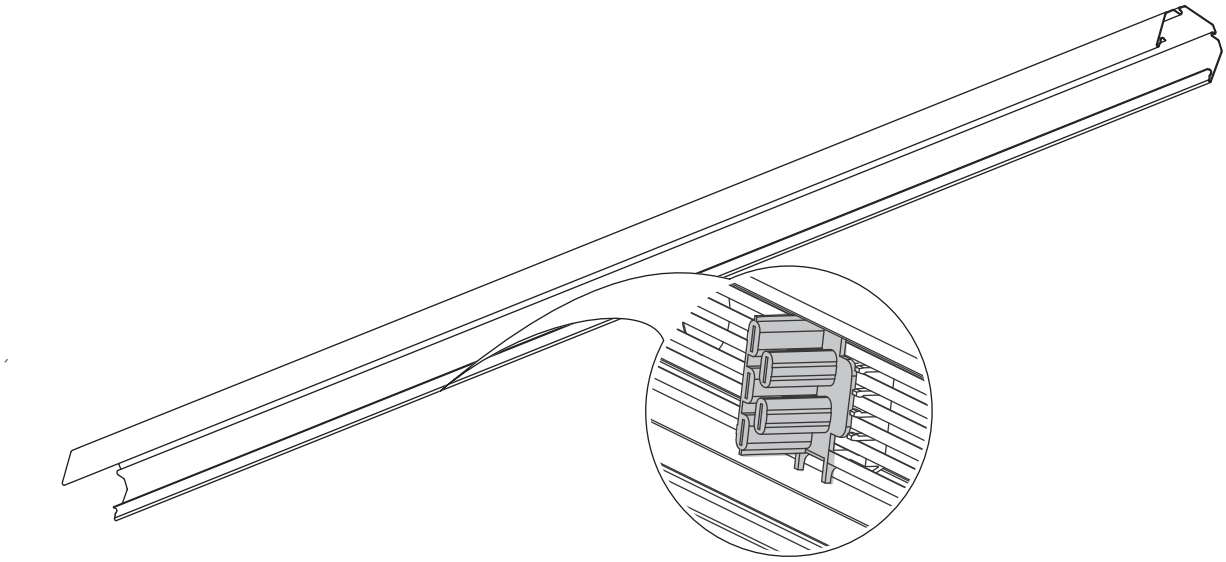

Hinweis:
Bestehende Tragschiene(n) (siehe Seite 6) kompatibel zu LED-Geräteträger L-LS-FIT584090

Step 3 LED Geräteträger-Sicherung installieren

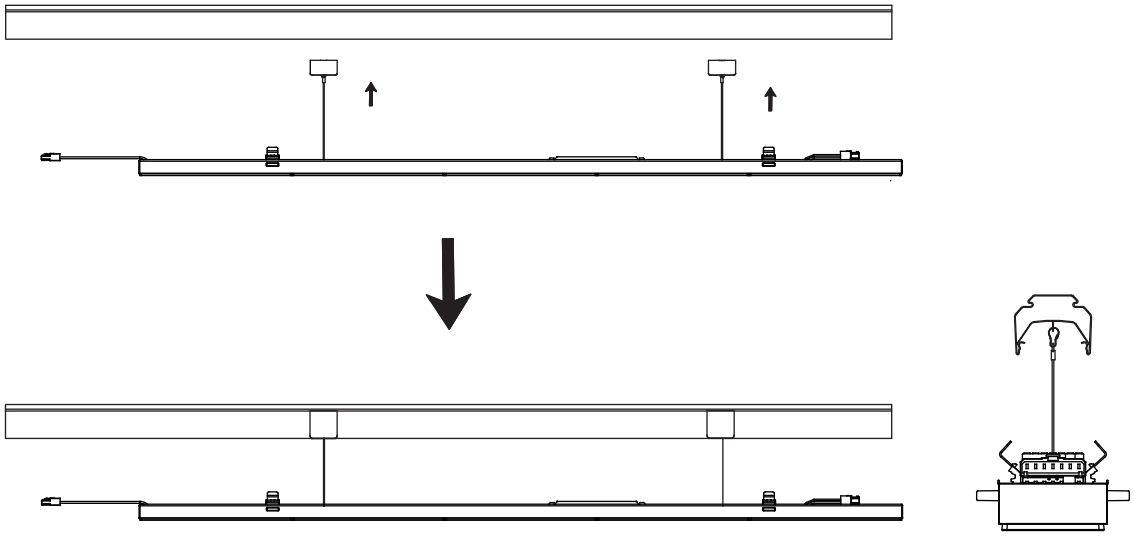

Step 4 Treiber anschließen

Verpolungssichere Stecker ineinanderstecken

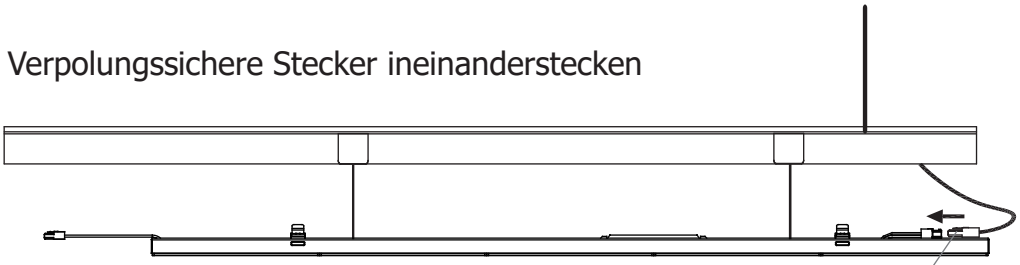

Legen Sie die Leitungen wie folgt auf

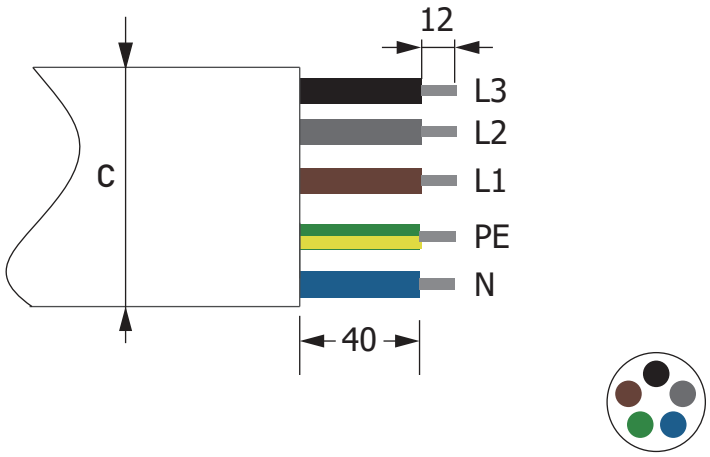

1. Leitungsquerschnitt: 8 mm < C < 15 mm
2. Leiterquerschnitt: 5 x 1,50...2,50 mm²

Step 5 Montage des LED-Geräteträgers

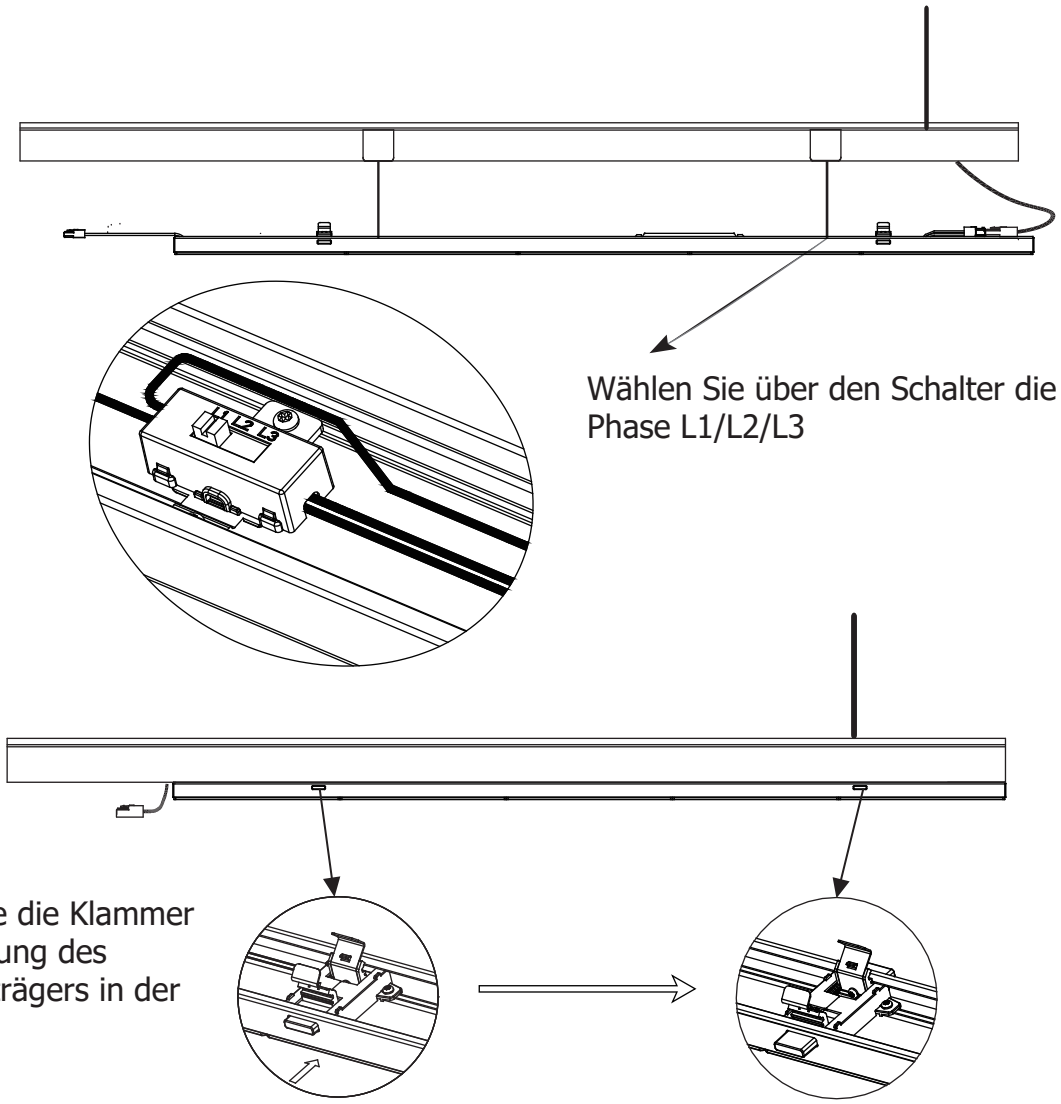

Wählen Sie über den Schalter die Phase L1/L2/L3

Schieben Sie die Klammer zur Befestigung des LED-Geräteträgers in der Tragschiene

Step 6 Nächsten LED-Geräteträger oder Blindabdeckung installieren

Option 1: Installieren Sie den nächsten LED-Geräteträger

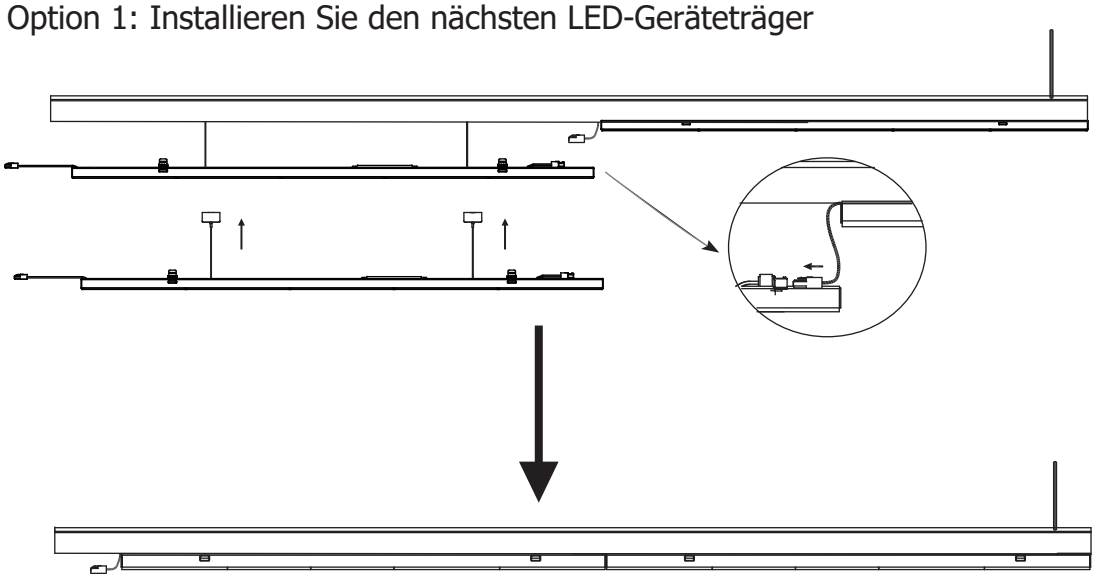

Option 2: Installieren Sie eine Blindabdeckung

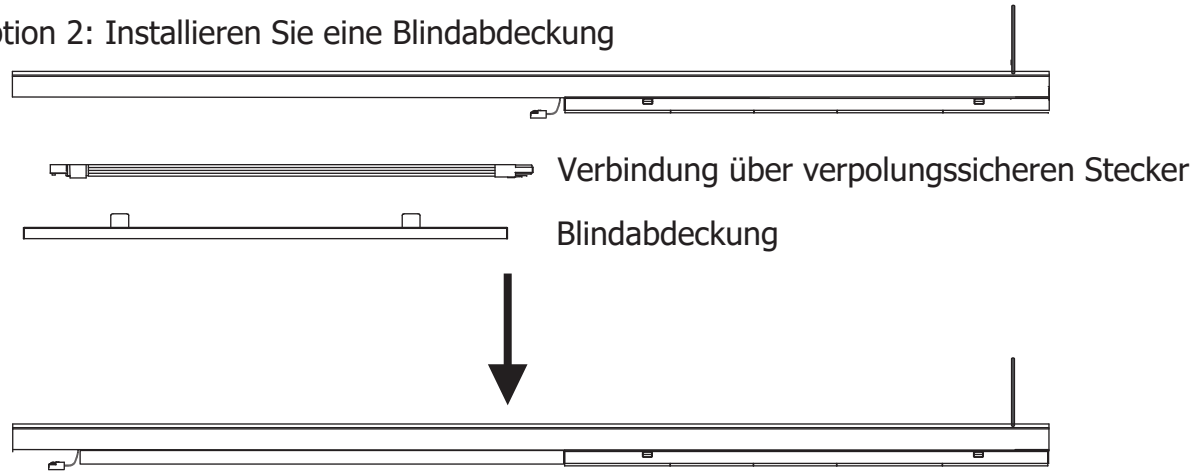

Einstellung der Leistung mittels DIP-Schalter

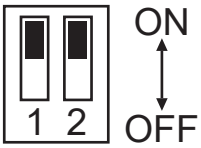

Power	PIN 1	PIN 2
32 W	OFF	OFF
40 W	OFF	ON
48 W	ON	OFF
58 W	ON	ON

Achtung

Leuchtenwartung & Entsorgung zum Lebensende	Leuchtenwartung: 1) Schalten Sie die Stromversorgung aus. 2) Entfernen Sie mit einem trockenen Tuch den Diffusor vom Leuchten-gehäuse.	Entsorgung zum Lebensende: 1) Schalten Sie die Stromversorgung aus. 2) Entfernen Sie die Leuchte(n) von der/den Montage fläche(n). 3) Sortieren Sie die Leuchten Bauteile nach der Art des Materials. 4) Entsorgen Sie die Elemente in speziellen Containern gemäß den örtlichen Vorschriften.
Dieses Produkt muss von einer qualifizierten Person installiert werden. Stellen Sie sicher, dass das Produkt für den Einsatz in der betreffenden chemischen und mechanischen Umgebung (Dämpfe, Gas-entwicklung, Vibration usw.) geeignet ist. Die Installation der Leuchte muss gemäß den geltenden elektrischen Normen erfolgen. Wir lehnen jede Haftung ab und machen die Garantie der Leuchte für den Fall ungültiger Installation, Nichtbeachtung der Empfehlungen oder Änderung der Geräteeigenschaften ungültig. Bewahren Sie dieses Dokument für eine spätere Verwendung auf.		

Änderungen und Irrtümer vorbehalten. Vergewissern Sie sich, dass Sie immer den neuesten Stand verwenden.

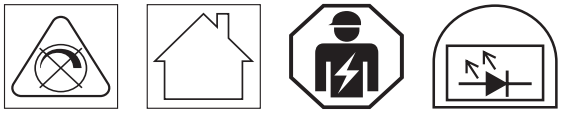

Lence Technologie GmbH
Ampèrestr. 7-11
63225 Langen
Germany

Tel.: +49 (0)6103 8706 552
E-Mail: bestellung@lence-tech.com

Kompatibilitätsliste

LENCE
better light, better life

ClickFIT

Universell einsetzbares LED-Lichtbandmodul

1

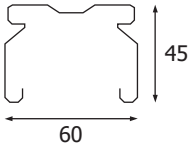

Marke
Fluolite

Modell
TRX

2

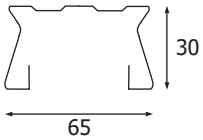

Marke
Fluolite

Modell
TRA

3

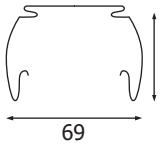

Marke
Ludwig
Kandem
RZB

Modell
TR50W
SV70 & SV75
Planos

4

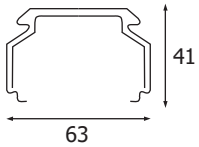

Marke
Trilux

Modell
E-LINE 07650 XX
E-LINE 07690 XX

5

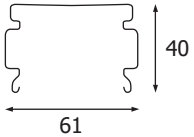

Marke
Zumtobel

Modell
ZX1

6

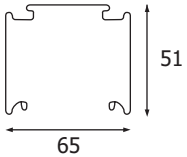

Marke
Zumtobel

Modell
ZX2

7

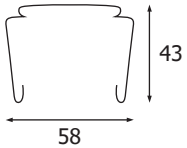

Marke
Siteco

Modell
Madario

8

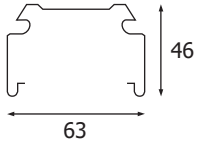

Marke
Regiolux

Modell
SDT XX

9

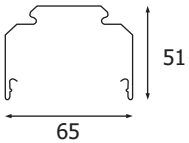

Marke
Ridi

Modell
VLG XX
VLT XX

10

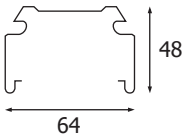

Marke
Philips

Modell
TTX400

11

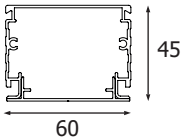

Marke
Veko

Modell
PNR-055XX